Vecoplan®

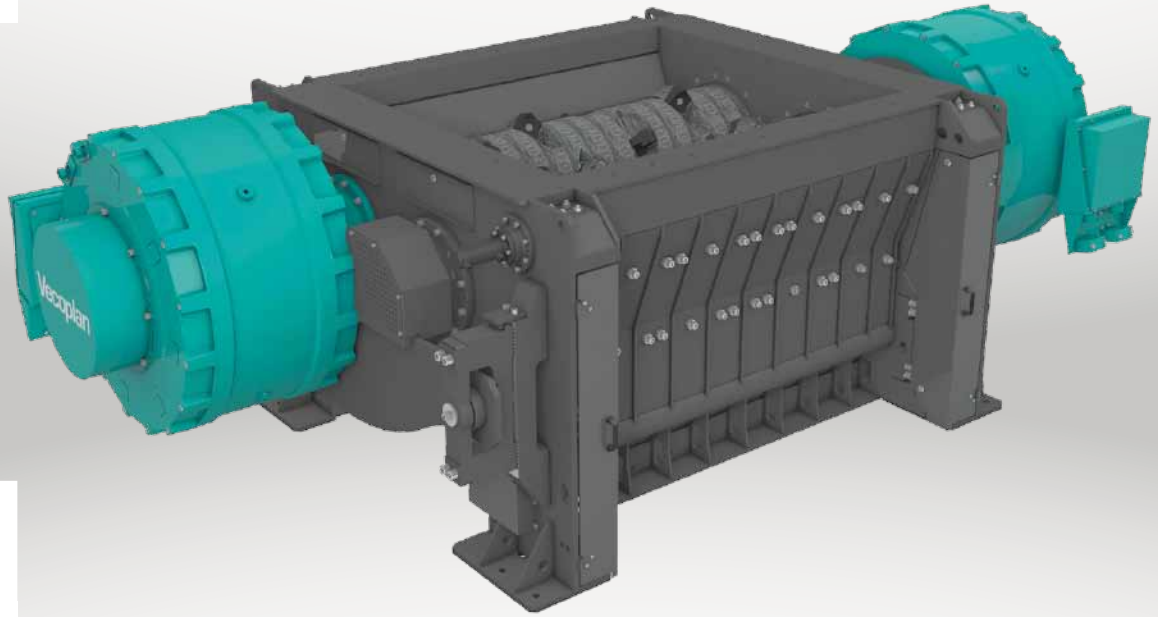

Двухвальные шредеры для предварительного измельчения VVZ 1900-3100

Прочные и высокопроизводительные

Могут измельчать практически любой материал.

Привод HiTorc позволяет экономить энергию, а система обнаружения примесей и инородных предметов сокращает время простоя.

Затраты на содержание и техническое обслуживание сводятся к минимуму благодаря возможности легко заменить быстроизнашивающиеся детали.

Мощное предварительное измельчение

Двухвальный измельчитель первого ряда от Vecoplan

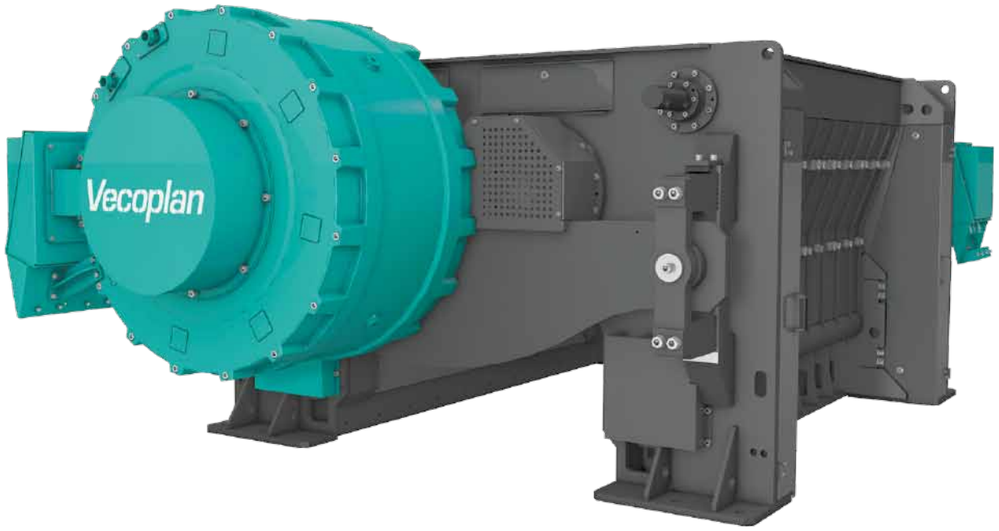

Измельчает сложные материалы

Двухвальный измельчитель Vecoplan предназначен для измельчения сложных материалов и материалов, загрязнённых примесями, таких как: бытовой, крупногабаритный и промышленный мусор, производственные отходы или отходы древесины, солома и корневая древесина.

Подходит под широкие требования заказчика

Благодаря широкому ассортименту режущего инструмента, разным вариантам контрножей, а также подобранным под них расстояниям между рёбрами сита, наше оборудование способно подстраиваться под самые разнообразные материалы и требования заказчиков.

Материал на входе

- ТБО, промышленный и коммунально-бытовой мусор
- Производственные отходы
- Отходы древесины
- Солома
- Корневая древесина
- Материал, частично загрязнённый примесями, такими как камни, металлические детали и пр.
- Материал, по большей части неоднородный по размерам и физическим свойствам

Материал на выходе

- Размер частиц: < 250 мм
- Однородный выходной материал
- Оптимально подготовлен для вторичного измельчения

Самая современная технология от Vecoplan

В измельчителе VVZ применяются лучшие технологии от Vecoplan. Наши клиенты, использующие превосходно оснащённую машину, получают значительное конкурентное преимущество благодаря идеально продуманным решениям.

Запатентованный привод HiTorc®

- Мощный частотно-регулируемый двигатель с высоким крутящим моментом
- Приводная мощность 2 x 155 кВт
- Пусковые токи, КПД и крутящий момент оптимизированы
- Запуск при заполненной машине
- Значительно снижены пиковые значения тока в процессе измельчения
- Энергосбережение до 60% по сравнению с традиционными приводами
- Являясь безредукторным приводом, бесшумен и практически не требует технического обслуживания

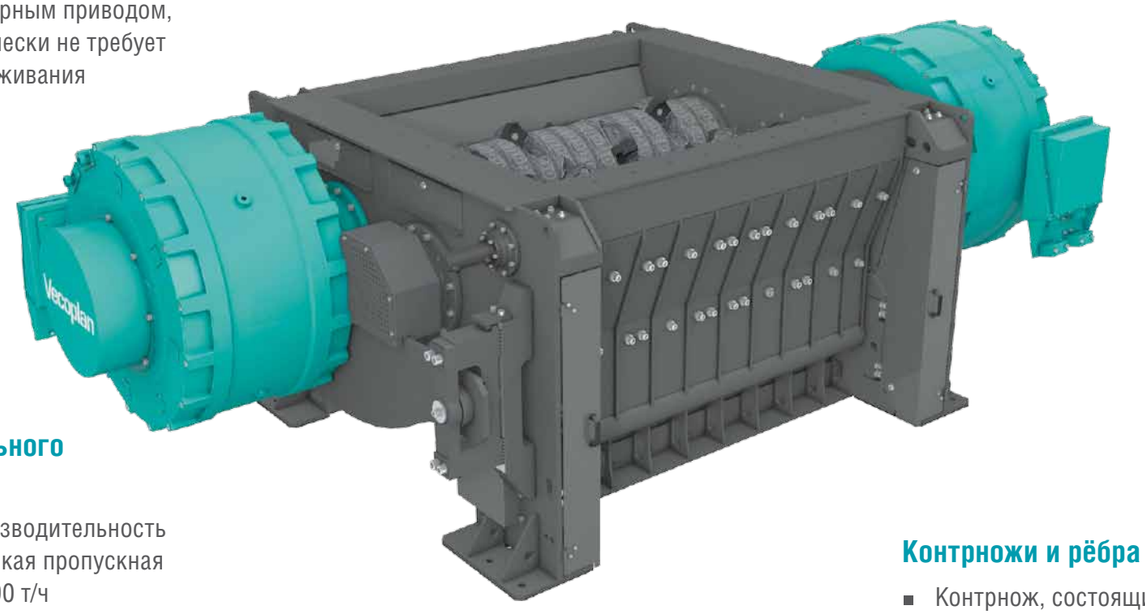

Ротор предварительного измельчения

- Максимальная производительность измельчения и высокая пропускная способность — до 90 т/ч
- U-образный ротор с режущими пластинами 110 x 110 мм
- U-образный ротор с режущими пластинами 140 x 140 мм
- Оснащён сменными поворотными пластинами с прямой или вогнутой передней гранью
- Сменные поворотные пластины можно использовать с 4-х сторон
- Длительный срок службы
- Однородный материал на выходе

Большие сервисные двери для технического обслуживания

- Лёгкий доступ ко всем агрегатам
- Лёгкость замены изнашивающихся элементов
- Удобство удаления посторонних предметов

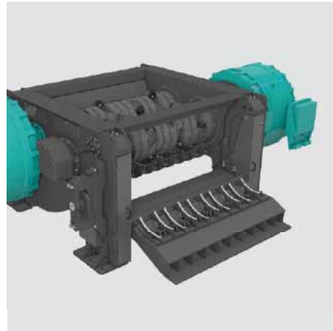

Блокировка дверей

- Гидравлическая блокировка сервисных дверей
- Высокопрочный направляемый стопорный штифт, выдерживающий максимальное давление

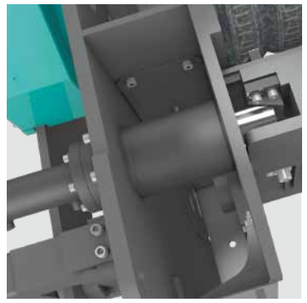

Регулировка размеров выпускного окна

- Регулируемый размер частиц материала на выходе благодаря наращиваемым рёбрам сита
- Например, выпускное окно может быть уменьшено до 80 мм

Контрножи и рёбра сит

- Контрнож, состоящий из нескольких сегментов, закалённый или бронированный
- Многосоставные сита / рёбра сит
- Низкая степень износа благодаря использованию бронированных рёбер сит
- Очистительные гребёнки на сервисных дверях предотвращают наматывание материала на ротор

Несокрушимая мощь

Корпус машины представляет собой **толстостенную оребрённую конструкцию** с оптимальной функциональной геометрией. Он закладывает основу для долговечной безаварийной эксплуатации.

Тем самым мы гарантируем максимальную и неизменную эксплуатационную готовность оборудования на долгие годы, причём на самом высоком уровне.

Два ротора

Благодаря высокой инерционной массе два цельностальных ротора обеспечивают плавный ход машины и высокую пропускную способность.

Слаженная работа роторов с общим контрножом и рёбрами сита позволяет получать на выходе прекрасно сортируемый и однородный материал.

Сервисные двери

Большие гидравлические сервисные двери облегчают замену изнашивающихся элементов и позволяют легко извлекать инородные предметы даже при полностью заполненном загрузочном бункере.

Воспользуйтесь преимуществами высококлассного оборудования!

Если перед вами стоит задача предварительного измельчения, сделайте ставку на Vecoplan. Воспользуйтесь преимуществами нашей технологии двухвального измельчения с контрножом и ситом – в высшей степени прочной конструкцией, самой современной, запатентованной технологией и взаимодействием первичного и вторичного измельчителей в одной линии.

- Максимальная надёжность и безотказность
- Снижение расходов до минимума благодаря энергоэффективности и удобству проведения сервисных работ
- Высокий экономический эффект благодаря неизменно стабильному качеству получаемого материала
- Дистанционная техническая поддержка Vecoplan Live-Service

Параметры		VVZ 1900		VVZ 2100		VVZ 2500		VVZ 3100	
Размеры загрузочного окна	мм	1680 x 1900		1700 x 2100		1700 x 2500		1700 x 3100	
Габаритные размеры ротора	мм	от 2 x 640 до 765 x 1900		2 x 720 x 2100		2 x 720 x 2500		2 x 720 x 3100	
Масса ротора	т	3.3		3.7		4.4		5.5	
Приводная мощность	кВт	2 x 155		2 x 155		2 x 155		2 x 155	
Число оборотов ротора	об./мин	0–85		0–85		0–85		0–85	
Количество траверс контрножа	шт.	1		1		1		1	
Приблизительная масса	т	23		25		28		31	
Размер пластин		110 x 110	140 x 140	110 x 110	140 x 140	110 x 110	140 x 140	110 x 110	140 x 140
Количество пластин	шт.	2 x 16	2 x 9	2 x 18	2 x 10	2 x 21	2 x 12	2 x 26	2 x 15
Контрнож		6-составной	9-составной	6-составной	10-составной	8-составной	12-составной	10-составной	15-составной
Производительность	т/ч	10–40		10–50		10–70		20–90	
Внешние габаритные размеры	см	496 x 245 x 175		516 x 245 x 175		556 x 245 x 175		616 x 245 x 175	

Vecoplan AG
Vor der Bitz 10
56470 Bad Marienberg | Germany
phone +49 2661 62 67-0
fax +49 2661 62 67-70
welcome@vecoplan.de
www.vecoplan.com

Альянс Форест – официальный представитель
завода Vecoplan AG в России
194100, г. Санкт-Петербург,
ул. Кантемировская, д. 39, лит. «А»
горячая линия: 8 (800) 500-40-39
тел./факс: 8 (812) 490-75-19
vecoplan@alforest.ru
www.alforest.ru